Meuble sous-évier PRIMO 120 cm 1 porte

MEUBLES

Meuble sous-évier PRIMO 120 cm 1 porte L.120 x l.59 x H.86 cm

- Corps, porte et façades en panneau mélaminé 16 mm
- Étagère à l'intérieur du caisson
- Poignée bouton
- Vide sanitaire réglable
- Charnières invisibles

Installation électroménagers possibles

- Compatible lave-vaisselle 60 cm pose libre
- Réfrigérateur 122L, 55 cm, 4 étoiles
- Réfrigérateur 82L, 48 cm, 2 étoiles

FABRICATION FRANÇAISE

GARANTIE 2 ans

PEFC
PEFC/10-31-3288

ABCF120D02
Finition blanc

CARACTÉRISTIQUES

- BOIS PEFC
- BOIS ÉPAISSEUR 16MM
- RÉVERSIBLE

LES + PRODUIT

- 100% RECYCLABLE
- MONTAGE FACILE
- COMPATIBLE LAVE-VAISSELLE
- POIGNÉES BOUTONS
- NETTOYAGE FACILE
- LIVRÉ EN KIT
- CONTACT ALIMENTAIRE
- COMPATIBLE RÉFRIGÉRATEUR 48 ET 55 CM

Photos non contractuelles. La présente fiche commerciale annule et remplace toute fiche antérieure relative au même produit.
Il appartient à notre clientèle, avant toute mise en oeuvre, de vérifier auprès de nos services que la présente fiche n'a pas été modifiée par une édition plus récente

Meuble sous-évier PRIMO 120 cm 1 porte

SCHÉMAS TECHNIQUES

Vue face

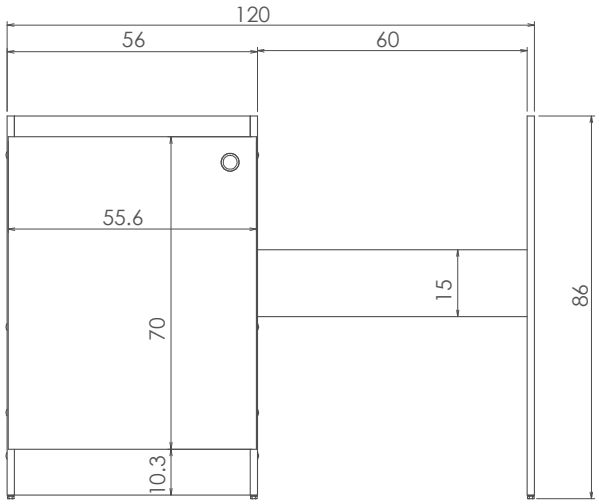

Vue de profil

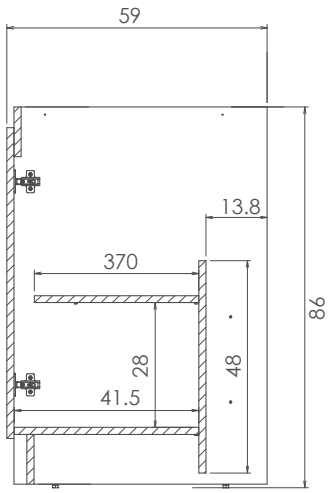

RÉFÉRENCE	DÉSIGNATION	COLORIS	DIMENSIONS L x P x H / cm	DIMENSIONS CAISSON L x P x H / cm	POIDS NET(KG)	PACKAGING	DÉLAI INDICATIF
ABCF120D02	**Meuble sous-évier PRIMO** 120 cm 1 porte avec niche pour lave-vaisselle 60 cm	Blanc	120 x 59 x 86	56 x 59 x 86	27,23	Carton (30pcs/pal.)	1 à 2 semaines

Photos non contractuelles. La présente fiche commerciale annule et remplace toute fiche antérieure relative au même produit.
Il appartient à notre clientèle, avant toute mise en oeuvre, de vérifier auprès de nos services que la présente fiche n'a pas été modifiée par une édition plus récente